ボールタップ新基準適合品　『25S-11』

RevNo	Revision note	Date	Signature	Checked
01	品番を変更（25S-07 → 25S-11）	19/06/25	Yoshio	
02	オリフィスφ16.5→φ15	21/09/08	Shigeo	

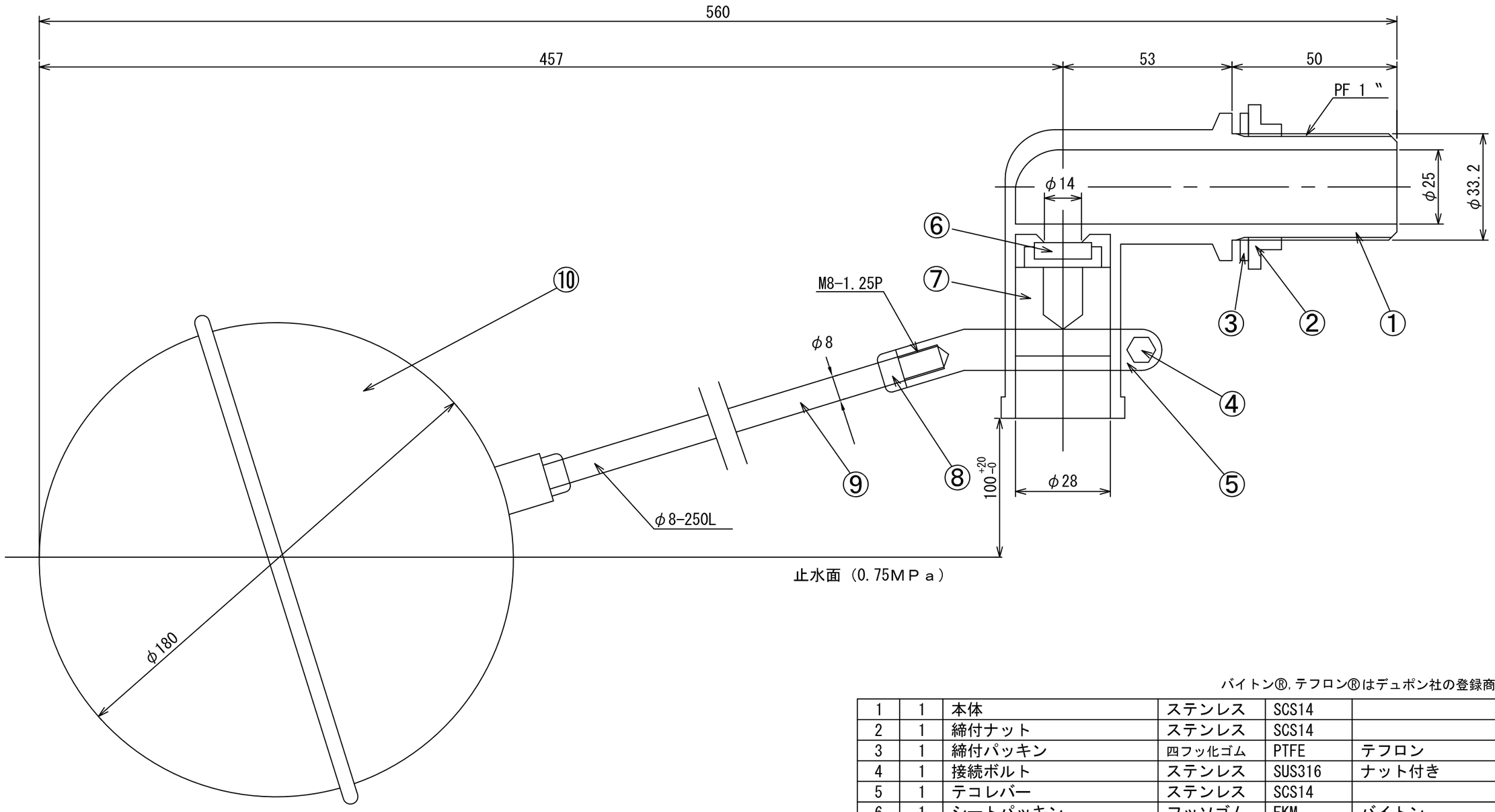

バイトン®,テフロン®はデュポン社の登録商標です。

NO	個数	名　前	材質名	材質記号	摘　要
1	1	本体	ステンレス	SCS14	
2	1	締付ナット	ステンレス	SCS14	
3	1	締付パッキン	四フッ化ゴム	PTFE	テフロン
4	1	接続ボルト	ステンレス	SUS316	ナット付き
5	1	テコレバー	ステンレス	SCS14	
6	1	シートパッキン	フッソゴム	FKM	バイトン
7	1	スピンドル	ステンレス	SCS14	
8	1	ナット	ステンレス	SUS316	
9	1	アームロット	ステンレス	SUS316	
10	1	フロート	ステンレス	SUS316	

注意事項
○Clイオンを含んでいる液体、地下水（井戸水、工業用水等）に使用するとフロートに穴が開き、止水不良を起こすことがあります。
○液体に対する耐性を考慮の上、使用してください。
○品質改良のため予告無く製品を変更する場合はあります。

＊検査圧力：1.75MPa
（検査器具使用時）
＊使用圧力：Max 0.75MPa
＊使用温度：Max 120℃

客先		個数		材質	別記	製図	茂男	承認
製図日 13-9-18	名称	新基準適合品 SUSボールタップ 25A単式 PFネジ込型 SUSフロート付					
尺度	谷津テックス株式会社 YATSU TECS INC	図番	SBT7124	REV 02	SHEET A3		