RevNo	Revision note	Date	Signature	Checked

提出用図面

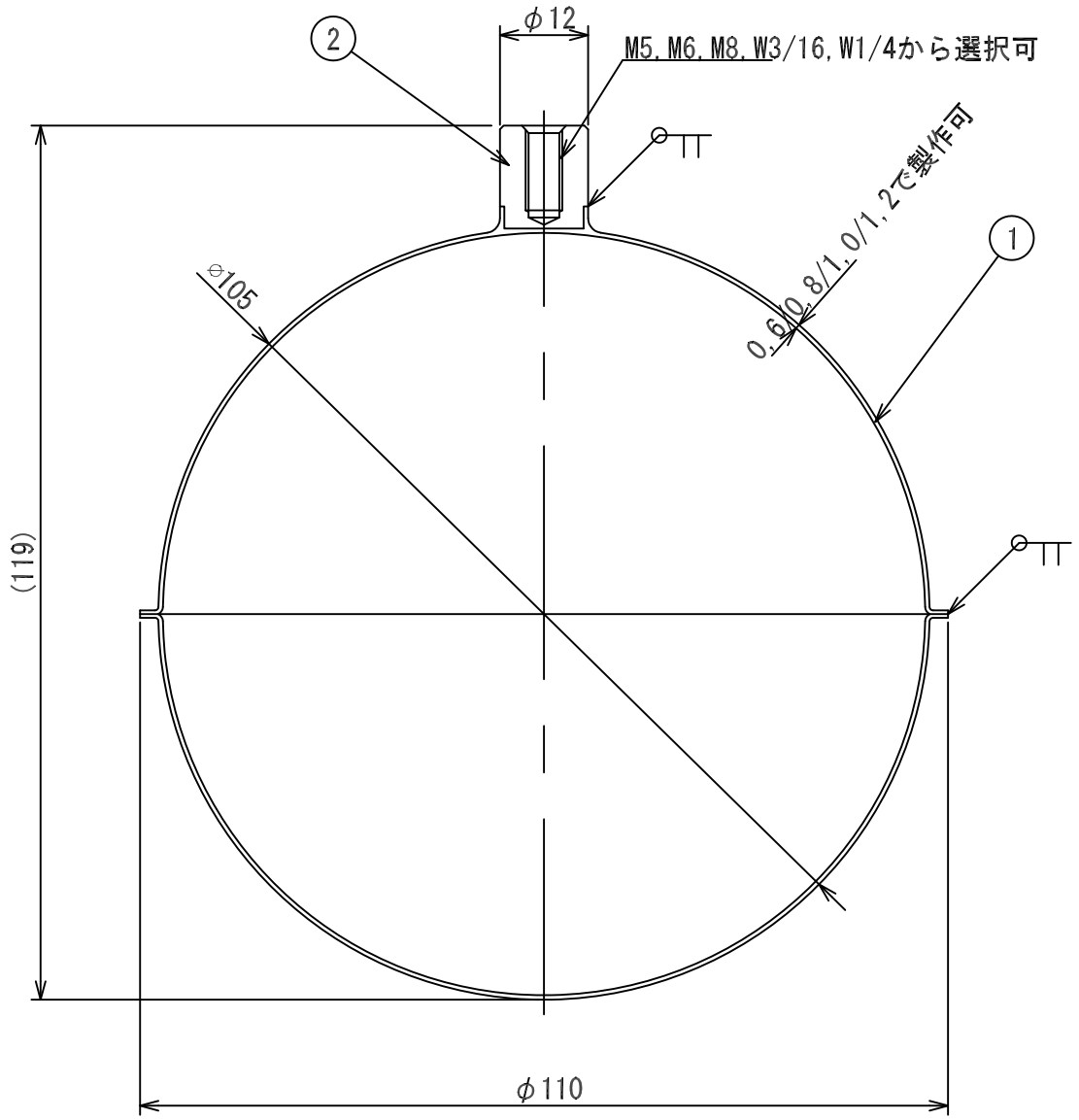

＊使用上のご注意
○液体に対する耐性をご考慮の上、ご使用ください。
○Clイオンを含んでいる液体、地下水（井戸水、工業用水等）に使用すると
応力腐食割れ、孔食等が発生し水没することがあります。
○必ず満水警報機・オーバーフロー管を設置してください。
○品質改良のため予告無く製品を変更する場合があります。

＊使用圧力：Max 0.58MPa
＊使用温度：Max 120℃
＊表面仕上げ：#300ﾊﾞﾌ研磨
＊体積 約610CM3
＊重量 板厚0.6の時 約140g
＊浮力 板厚0.6の時 470g（液比重1.0時）

NO	個数	名前	材質名	材質記号	摘要
1	1	フロート本体	ステンレス	SUS304	
2	1	接続金具	ステンレス	SUS304	

客先	個数	材質	別記	製図	佳男	承認

製図日	名称				
06-12-05	SUS304製フロートφ105xナット付き				
尺度	谷津テックス株式会社	図番	REV		SHEET
100%	YATSU TECS INC		00		A4